AT60A00

BALSARINI
G - S Q U A R E

この度は、BALSARINI製品をお買上げいただき誠にありがとうございます。
本製品を安全に使用していただくために、お買い求めの自動車用品専門店にてお取り付けをお願いします。
本取り付け要領書をよくお読みの上、正しく取り付けを行って下さい。
本製品は非常にデリケートな製品です。塗装の際には常温乾燥をお願いします。
熱乾燥をかけますと、歪み、変形が生じる場合がありますのでご注意下さい。

PRIUS

ZVW30（'09.5～）

フロントスポイラー　取付要領書

構成部品

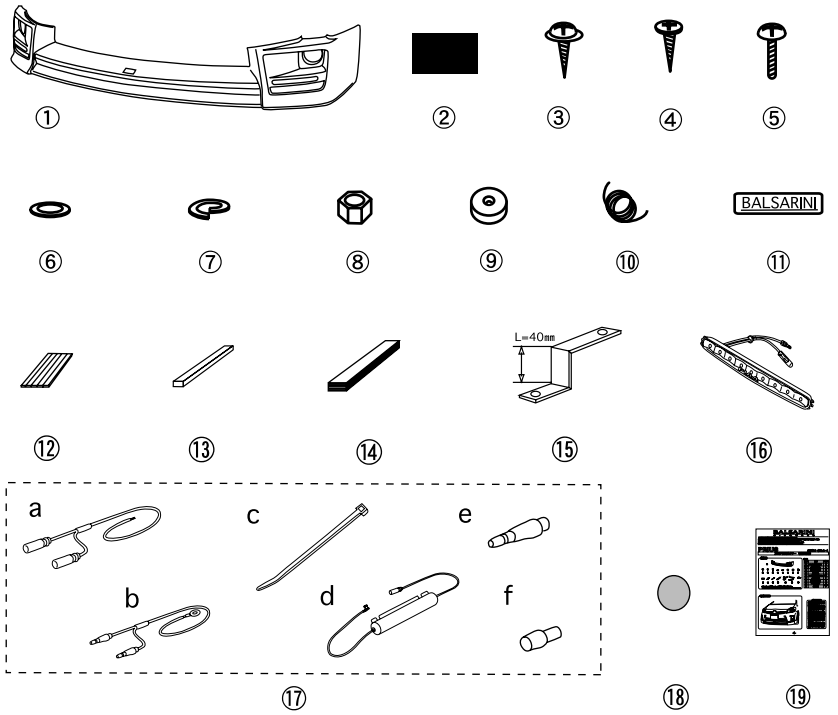

※⑩エンドモール/⑫両面テープシートは塗装品には含まれておりません。
（⑩エンドモールは２色入っていますので、取り付け時ボディカラーに合わせてお選び下さい）

付属品

No	品名		個数
①	本体		1
②	カッティングシート黒		1
③	タッピングビス（M4X20）		4
④	皿ビス（M4X20）		3
⑤	トラスビス（M5X15）		2
⑥	平ワッシャー（M5）		2
⑦	SPワッシャー（M5）		2
⑧	ナット（M5）		2
⑨	ゴムスペーサー		4
⑩	※エンドモール（グレー/黒）1.6m		各1
⑪	アルミプレート		1
⑫	※両面テープシート		1
⑬	両面テープ（t=4.0）		3
⑭	両面テープ（t=1.2）		4
⑮	Z字ステー		2
⑯	デイランプ本体		2
⑰	デイランプ用配線キット	a.電源ハーネス	1
		b.⊖アースハーネス	1
		c.ハーネスバンド	5
		d.ヒューズ電源	1
		e.ギボシ	1
		f.スリーブ	1
⑱	ビス隠し		2
⑲	取説要領書		1

取り付け完成図

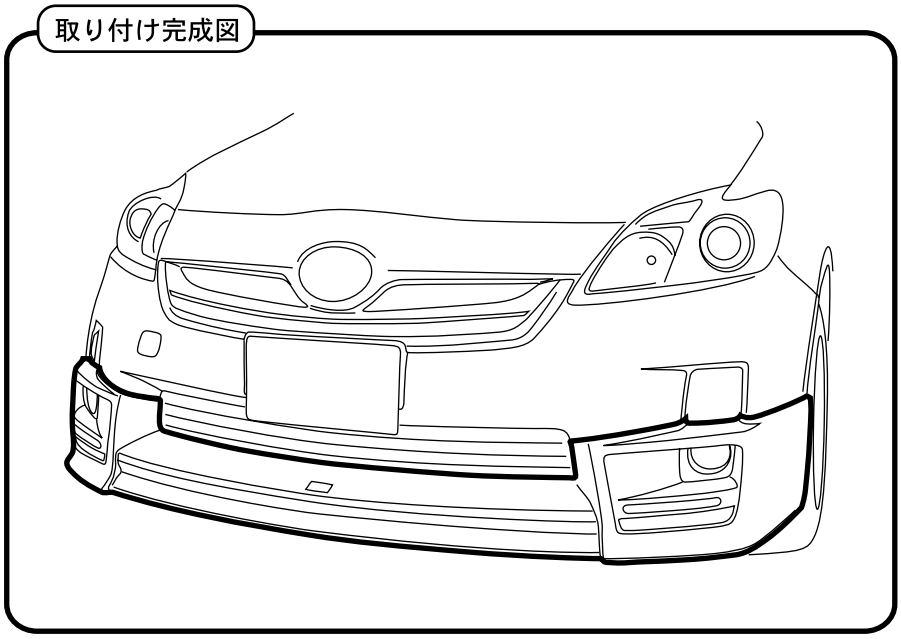

⚠注意事項

- 本製品は一部加工が必要な場合がありますので塗装前に必ず取り付けマッチングを確認して下さい。
- 製品の品質には万全を期たしておりますが、製作上やむを得ずバリ等が 発生する可能性があります。これは塗装の際の下地処理にて除去できますので、ご安心下さい。
- 本製品はウレタン製です。塗装の際にはウレタン用塗料を使用し、必ず常温乾燥をして下さい。熱乾燥をかけますと、歪み変形が生じます。また、塗装に関するクレームは一切お受けできかねますのでご注意下さい。
- ウレタン製品の塗装について詳しくは別紙の「ウレタン製品の塗装について」をご覧下さい。
- 本製品はウレタン成形品ですが、無理に力を加えますと、破損及び変形する場合がありますのでご注意下さい。
- 塗装後、取り付け後の返品はご遠慮願います。

1 取り付け準備

1.（1）取付に入る前に、エアロパーツ及び付属品の内容を確認して下さい。

（2）付属の⑰配線キットを使用し、デイランプの配線を行って下さい。（別紙参照）

（3）①本体下部の穴位置に⑮Z字ステーを⑤トラスビス(M5X15) ⑥平ワッシャー（M5）⑦SPワッシャー（M5）⑧ナット（M5）を使用して取り付けて下さい。（図１参照）

2. ①本体を車両に仮付けし、マッチングを確認して下さい。
その際バンパー下部のステー位置にある純正ビスを取り外してください。
（マッチング方法は2の車両への取り付けを参照）

⚠注意

製品及び車両誤差の関係上、一部加工が必要な場合がありますので製品は必ず塗装前にマッチングを行って下さい！また、マッチング時ボディに傷を付けないよう、必ずテープ等で保護して下さい！取り付け位置は図を参考にして下さい。

3. ＜塗装済み商品＞
①本体裏側（斜線部）をよく脱脂洗浄した後、⑬⑭両面テープを貼り付けて下さい。

注意：脱脂洗浄が十分でない場合、装着後剥がれて来る可能性があります。

＜未塗装商品＞
塗装時、必ず⑱ビス隠しをボディ色に塗装しておいてください。
①本体裏側（斜線部）をよく脱脂洗浄した後、⑬⑭両面テープを貼り付けて下さい。

注意：脱脂洗浄が十分でない場合、装着後剥がれて来る可能性があります。

また、⑬⑭両面テープを貼り付けた上部に⑪両面テープシートを貼り付け⑩エンドモールを図の様に取り付けて下さい。
この時、⑬⑭両面テープが車両と面当りする事を確認して下さい。
（図２参照）

⚠注意

別紙「本製品取り付けに関するワンポイント」を参照

4.（1）1-2マッチング終了後①本体フェンダーアーチ部の穴位置に合わせて、純正バンパーにΦ3.5のドリルで穴を開けて下さい。

（2）①本体中央部の穴位置に合わせて、純正バンパーにΦ3.5のドリルで穴を開けて下さい。

（3）①本体左右立ち上げ内側の穴位置に合わせて、純正バンパーにΦ3.5のドリルで穴を開けて下さい。

⚠注意

穴を開ける際、車両と①本体の隙間が開かない様に矢印の方に軽く押さえながら車両側に穴を開けて下さい。

5. ⑭両面テープを使用し、⑯デイランプ本体と製品を固定してください 。その際、PIAAのロゴが逆さまにならないようご注意ください）

6. 車両の⑬⑭両面テープ貼り付け部分をよく脱脂洗浄して下さい。

図１

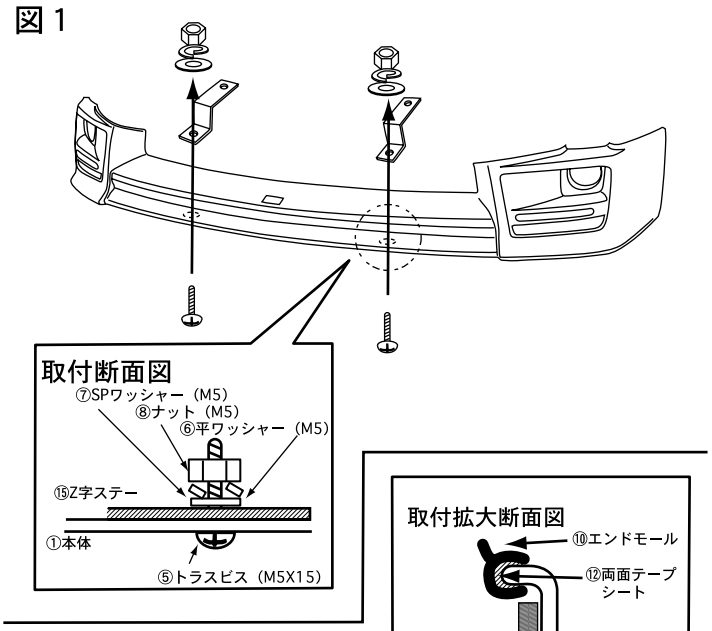

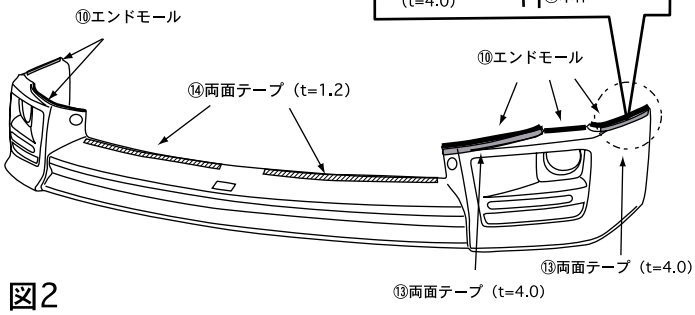

図2

図3

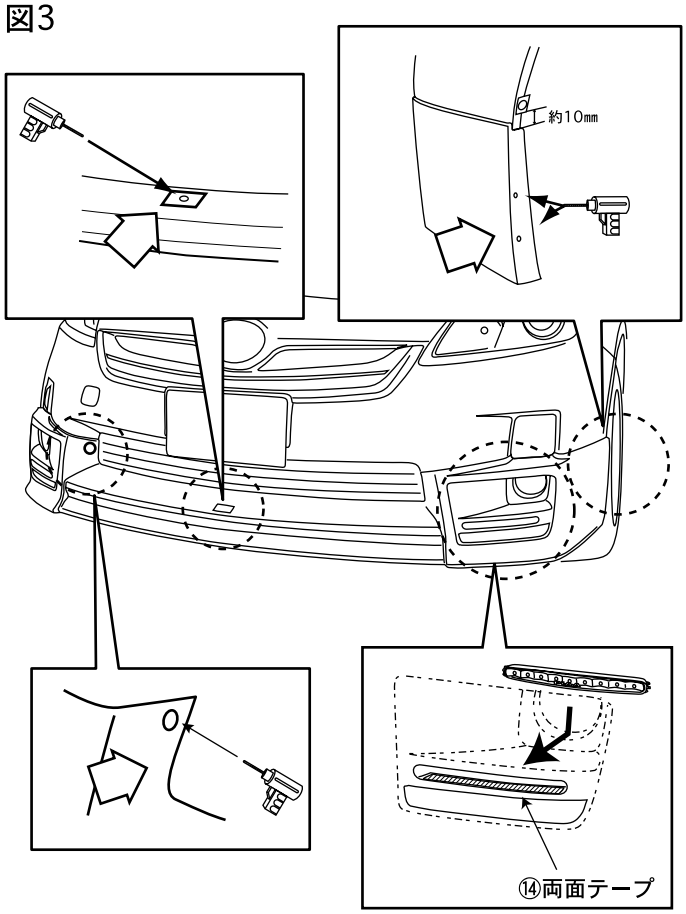

2 車両への取り付け

1. 純正バンパー左右ダクト位置に②カッティングシート黒を貼り付けてください。

2. 1- 1-（2）で車両に取り付けた⑰配線をデイランプに繋いでください。その際、バッテリーマイナス端子を接続し、点灯テストを行ってください。

3. 1 -3で貼り付けた両面テープのハクリ紙を少し剥し外に折り曲げドライヤー等で温めた後、本体を仮付けして下さい。

⚠注意

別紙「本製品取り付けに関するワンポイント」を参照

4. 1 - 4 -（1）、（2）、（3）で開けた穴と本体フェンダーアーチ部、センター部及び左右立ち上げ内側部の穴を合わせて③タッピングビス（M4X20）④皿ビス（M4X20）を使用して仮締めして下さい。
（左右立ち上げ部のビスに⑱ビス隠しを張り付けてください）

5. 1 -1-（2）で取り付けた⑮Z字ステーの穴位置と純正バンパー下部の穴を合わせて、純正ビスを使用して仮締めして下さい。

6.全体のバランスを確認しながら仮締めしていた付属ビスを本締めし付属の両面テープのハクリ紙を剥し圧着して下さい。

7.クボミに合わせて⑪アルミ・プレートを貼り付け、表面の保護シートを剥して下さい。

⚠注意

アルミ・プレート貼り付けの際、貼り付け面の脱脂をし、アルミ・プレート裏面のハクリ紙を剥し、ドライヤー等でよく温めてから貼り付け圧着して下さい。

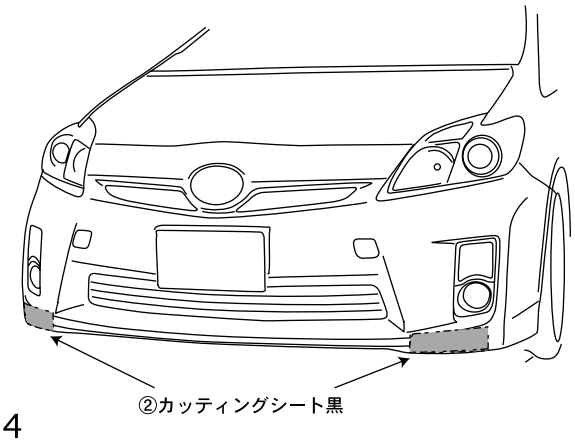

図4

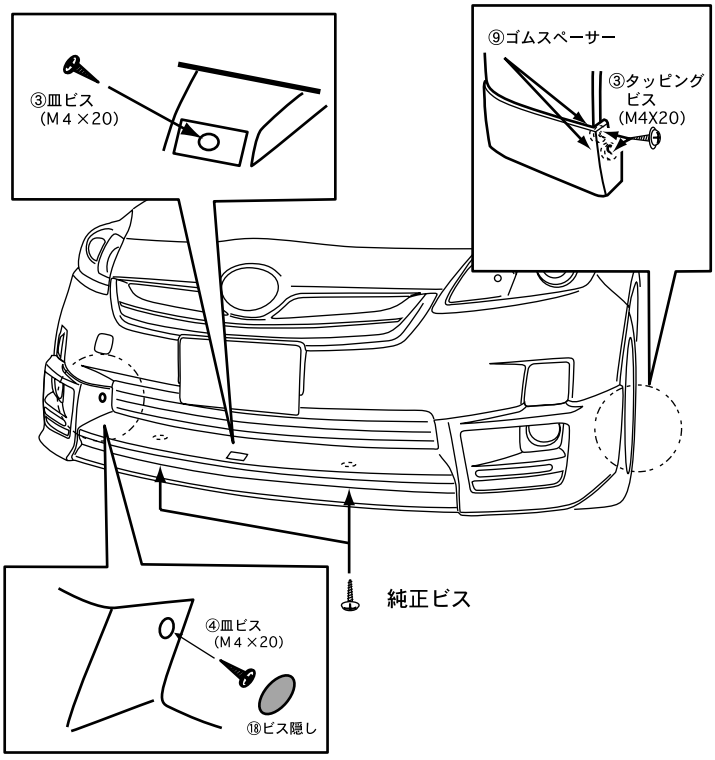

図5

図6

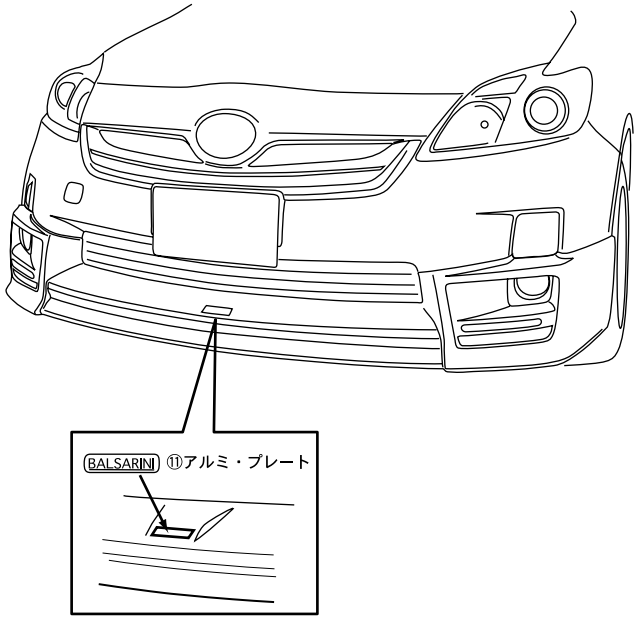

デイランプ配線について。

1、バッテリーマイナス端子を外して下さい。

2、電源ハーネスをエンジンルーム内部またはフェンダーより車内に引き込んで下さい。その時エンジンルーム内の高温部や、高圧配管等にハーネスが触れないよう配線して下さい。

3、助手席グローブボックス下のカバーを開けて下さい。

4、ヒューズボックスの蓋を開け、下図を参考に純正ヒューズと付属のヒューズ電源を差し替えて下さい。

5、車内に引き込んだ電源ハーネスがたるんでいる場合はカットし、付属のギボシを取付けて下さい。

6、電源ハーネスとヒューズ電源を接続して下さい。

7、アースハーネスを車両金属部（アースポイント）に結線して下さい。

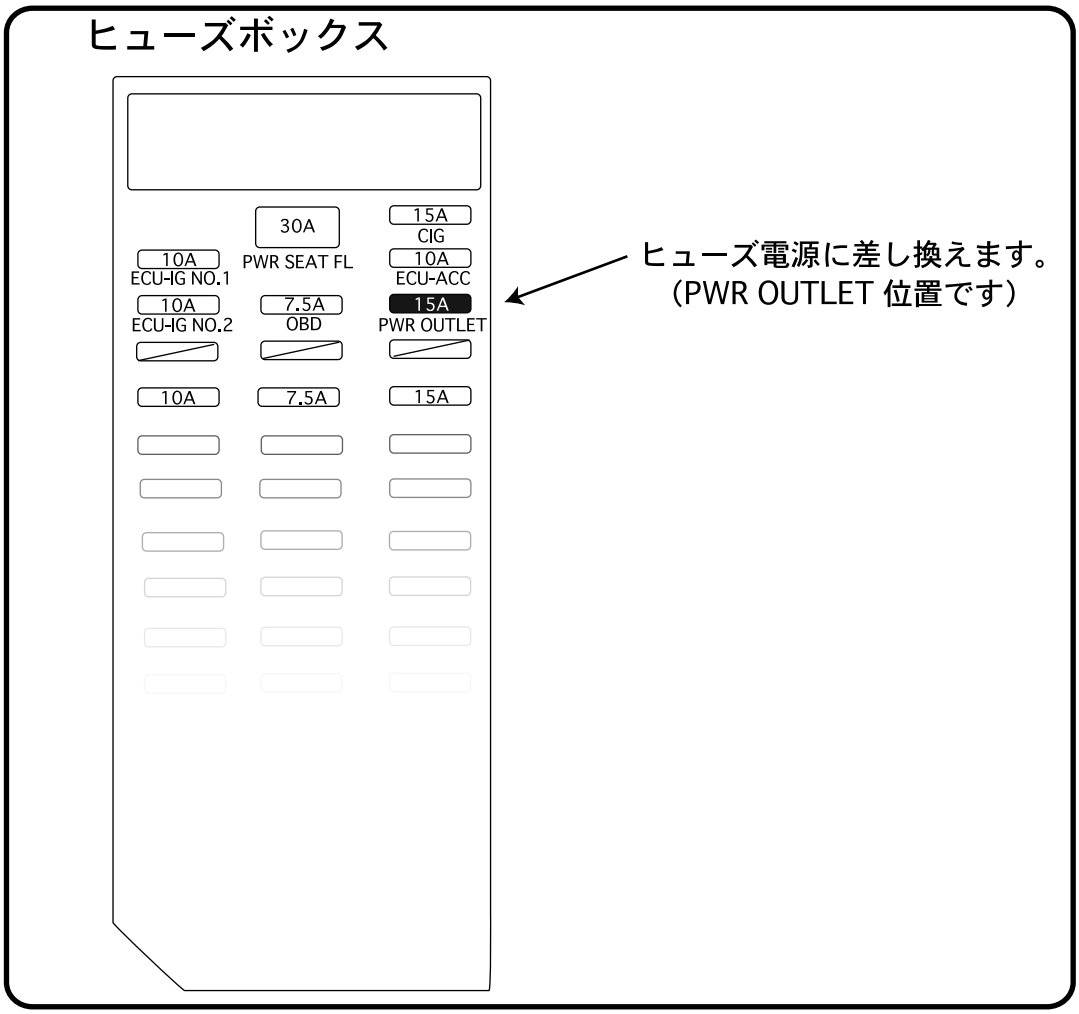

AT60C00

BALSARINI
G - S Q U A R E

この度は、BALSARINI製品をお買上げいただき誠にありがとうございます。
本製品を安全に使用していただくために、お買い求めの自動車用品専門店にてお取り付けをお願いします。
本取り付け要領書をよくお読みの上、正しく取り付けを行って下さい。
本製品は非常にデリケートな製品です。塗装の際には常温乾燥をお願いします。
熱乾燥をかけますと、歪み、変形が生じる場合がありますのでご注意下さい。

PRIUS

ZVW30（'09.5～）

フロントグリル　取付要領書

構成部品

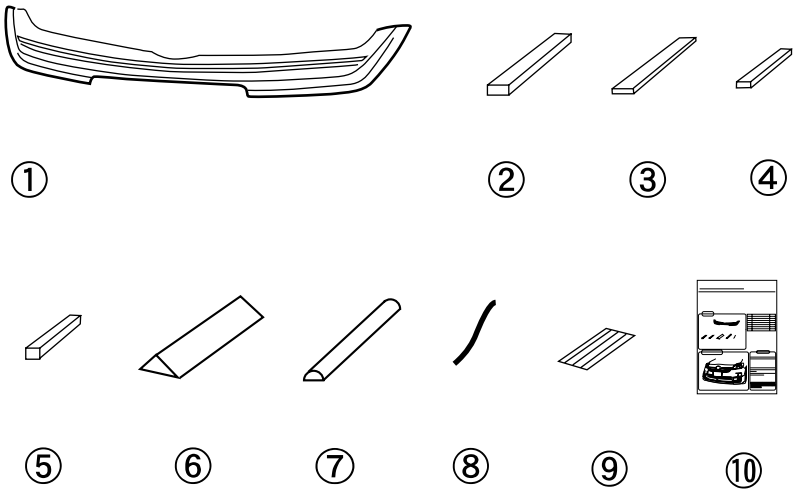

※⑧ゴムモール/⑨両面テープシートは塗装品には含まれておりません。
（⑧ゴムモールは２色入っていますので、取り付け時ボディカラーに合わせてお選び下さい）

No	品名	個数
①	本体	1
②	両面テープ（t=2.5）	2
③	両面テープ（t=1.2）	3
④	両面テープ（t=2.0）60mm	1
⑤	両面テープ（t=3.0）60mm	1
⑥	三角ブロック（60mm）	1
⑦	クロームモール（0.85m）	1
⑧	※ゴムモール（黒/グレー）	各1
⑨	※両面テープシート	0.5
⑩	取説要領書	1

取り付け完成図

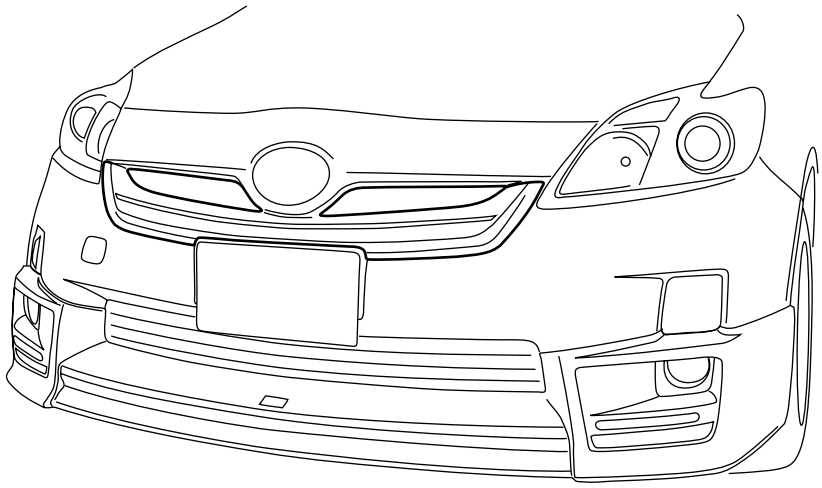

⚠注意事項

- 本製品は一部加工が必要な場合がありますので塗装前に必ず取り付けマッチングを確認して下さい
- 製品の品質には万全を期たしておりますが、製作上やむを得ずバリ等が 発生する可能性がありますこれは塗装の際の下地処理にて除去できますのでご安心下さい。
- 本製品はABS製です。塗装の際には必ず常温乾燥をして下さい。熱乾燥をかけますと、歪み変形が生じます。
  また、塗装に関するクレームは一切お受けできかねますので注意下さい。
- 本製品はABS製ですが、無理に力を加えますと、破損及び変形する場合がありますのでご注意下さい。
- 塗装後、取り付け後の返品はご遠慮願います。
- **塗装済品については、新車時の純正近似色になりますので場合により色が若干異なる場合がありますのでご了承下さい。**

1 取り付け準備

1.（1）取付に入る前に、エアロパーツ及び付属品の内容を確認して下さい。

（2）本体を車両に仮付けし、位置決めをして下さい。
（マッチング方法は2の車両への取り付けを参照）

⚠注意

製品及び車両誤差の関係上、一部加工が必要な場合がありますので製品は必ず塗装前にマッチングを行って下さい！また、マッチング時ボディに傷を付けないよう、必ずテープ等で保護して下さい！

2. ＜塗装済み商品＞
①本体裏側（斜線部）をよく脱脂洗浄した後、②③④⑤両面テープ、⑥三角ブロックを貼り付けて下さい。

＜未塗装商品＞
①本体裏側（斜線部）をよく脱脂洗浄した後、⑬⑭両面テープ、⑥三角ブロックを貼り付けて下さい。

また、④⑤両面テープ、⑥三角ブロックを貼り付けた上部に⑨両面テープシートを貼り付け⑧ゴムモールを取り付けて下さい。
この時、④⑤両面テープが車両と面当りする事を確認して下さい。
（図２参照）

3. ⑦クロームモールを①本体の溝形状に合わせてカットし溝をよく脱脂洗浄した後、⑦クロームモール裏側のハクリ紙を剥しドライヤー等で温めた後、斜線部に合わせて①本体に貼り付けて下さい。
（図3参照）

4. ボディ側の②③④⑤両面テープと接する部分をよく脱脂洗浄して下さい。
（図4参照）

⚠注意

別紙「本製品取り付けに関するワンポイント」を参照

2 車両への取り付け

1. ⑦両面テープのハクリ紙を剥し、ドライヤー等でよく温めた後、①本体を貼り付け圧着して下さい。

⚠注意

別紙「本製品取り付けに関するワンポイント」を参照

2. 1-4で貼り付けた⑦クロームモール表面の保護シートを剥して下さい。

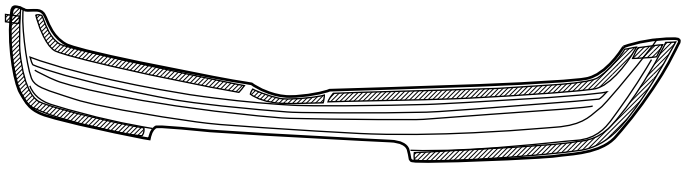

裏側斜線部及びクロームモール張り付け部をよく脱脂洗浄します。

図１

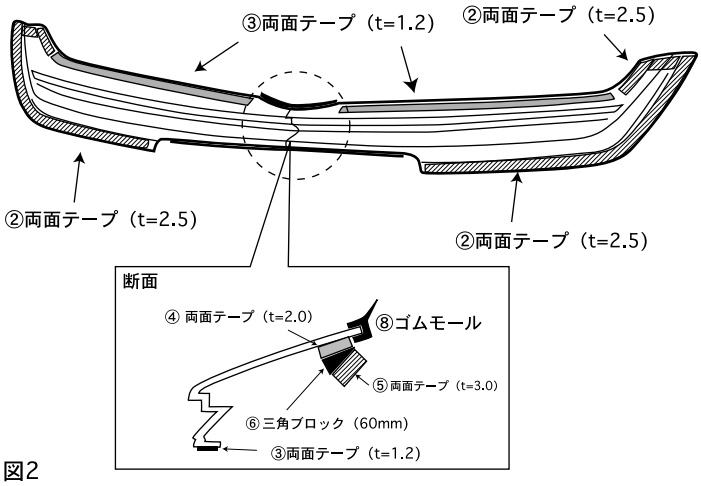

図2

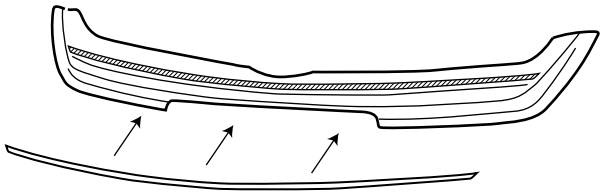

クロームモールを張り付けます。

図3

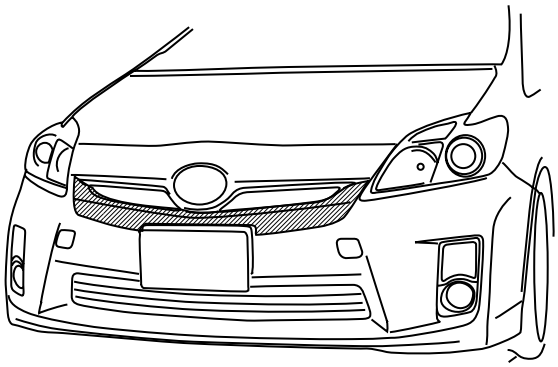

純正バンパー斜線部をよく脱脂洗浄した後①本体を貼り付けて下さい。

図4